2024年度　第43回　東日本バレーボール大学選手権大会（女子花巻大会）
決勝トーナメント戦
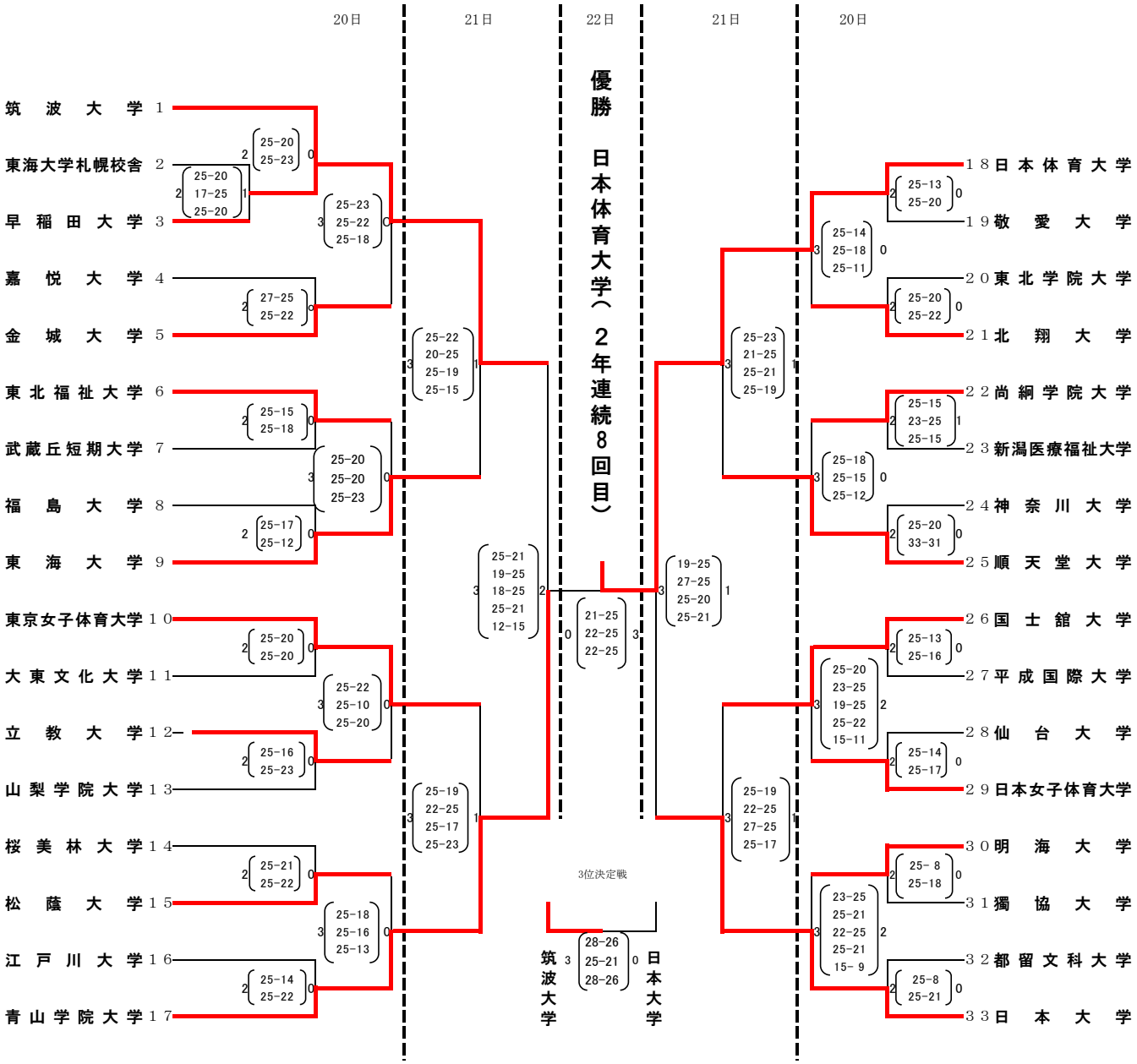
花巻市総合体育館　特・A・B：アネックス（第3アリーナ）
C・D・E：第1アリーナ、F：第2アリーナ