2024年度　第43回　東日本バレーボール大学選手権大会（女子花巻大会）
決勝トーナメント戦　組み合わせ

花巻市総合体育館　特・A・B：アネックス（第3アリーナ）
C・D・E：第1アリーナ、F：第2アリーナ

20日のみ追い込み方式
試合開始9:30
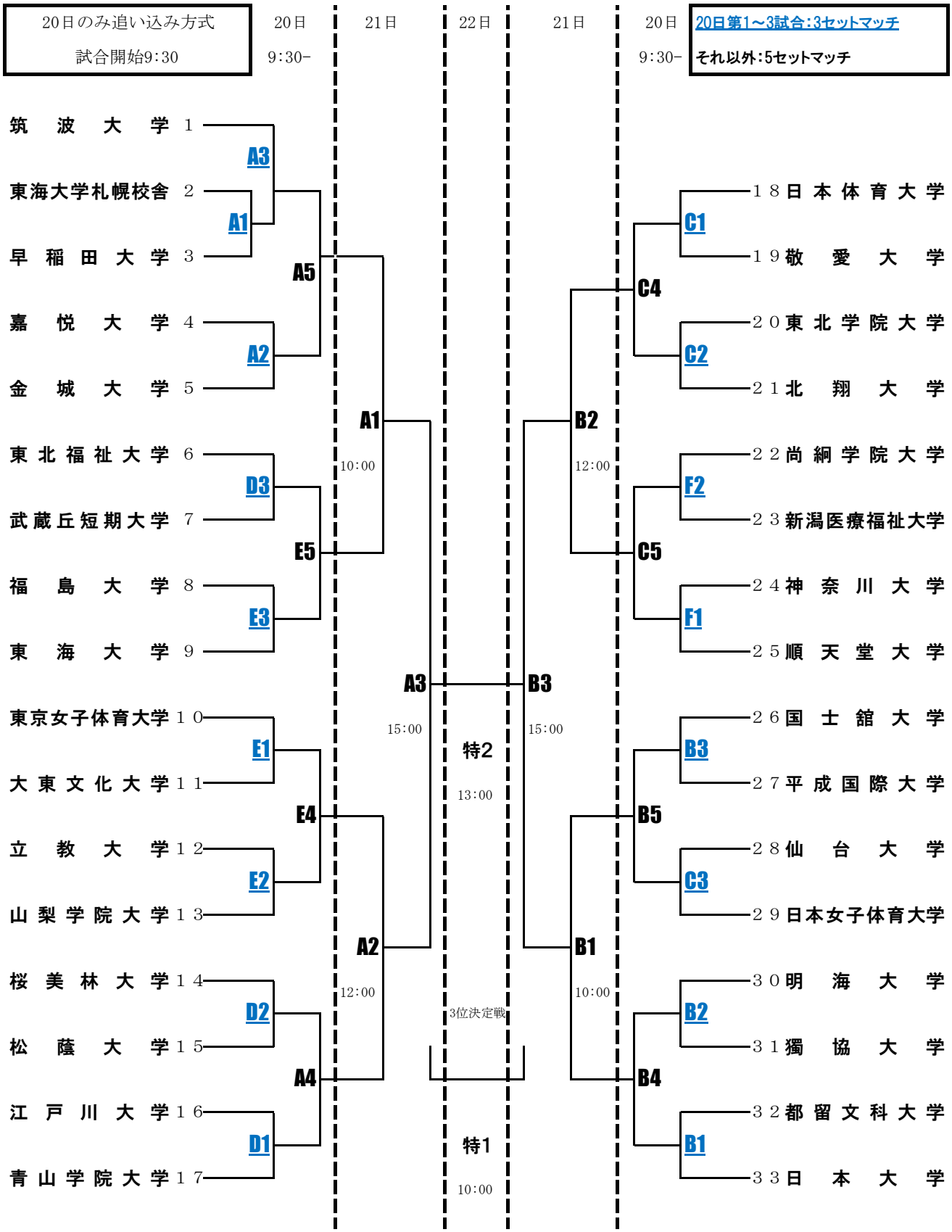
20日第1～3試合：3セットマッチ
それ以外：5セットマッチ