ビーチバレーボール・ジャパン・カレッジ２０１８
第３０回全日本ビーチバレーボール大学男女選手権大会　決勝トーナメント
【　女　子　】

期日：８月７日（火）～９日（木）
会場：川崎マリエン　ビーチバレーコート

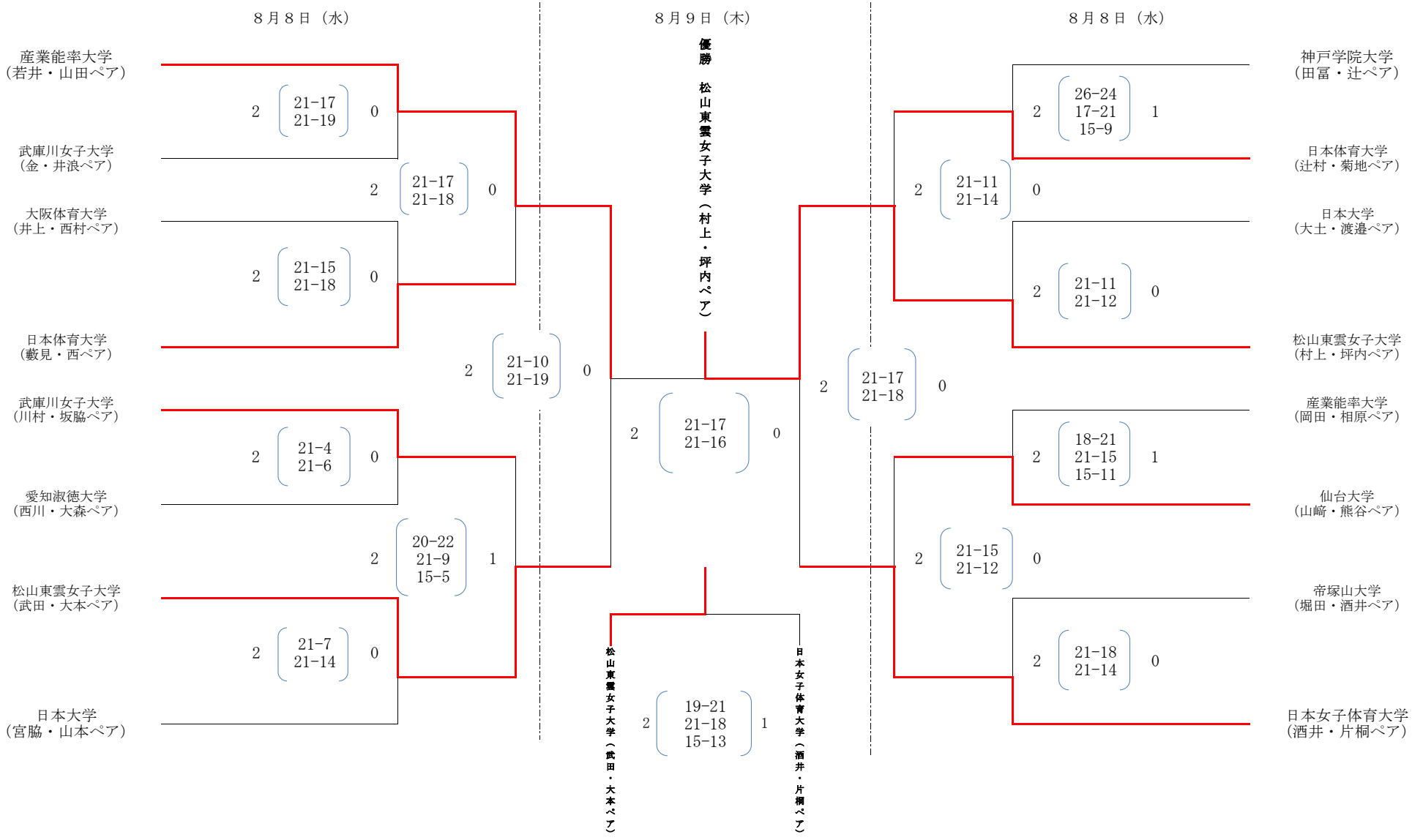

・21点3セットマッチ(2チームの合計得点が7の倍数でスイッチ)また両チームの合計が21点でテクニカルタイムアウト。
・3セット目のみ15点マッチ(5の倍数でスイッチ)
※デュースとなった場合、2点差がつくまで決定する。
・下線が引いてある試合の両ペアは第1試合のラインジャッジ(2名)を行う。
・第2試合以降のラインジャッジ(2名)は前の試合の負けたペアが行う。